PDF created with pdfFactory Pro trial version www.pdffactory.com

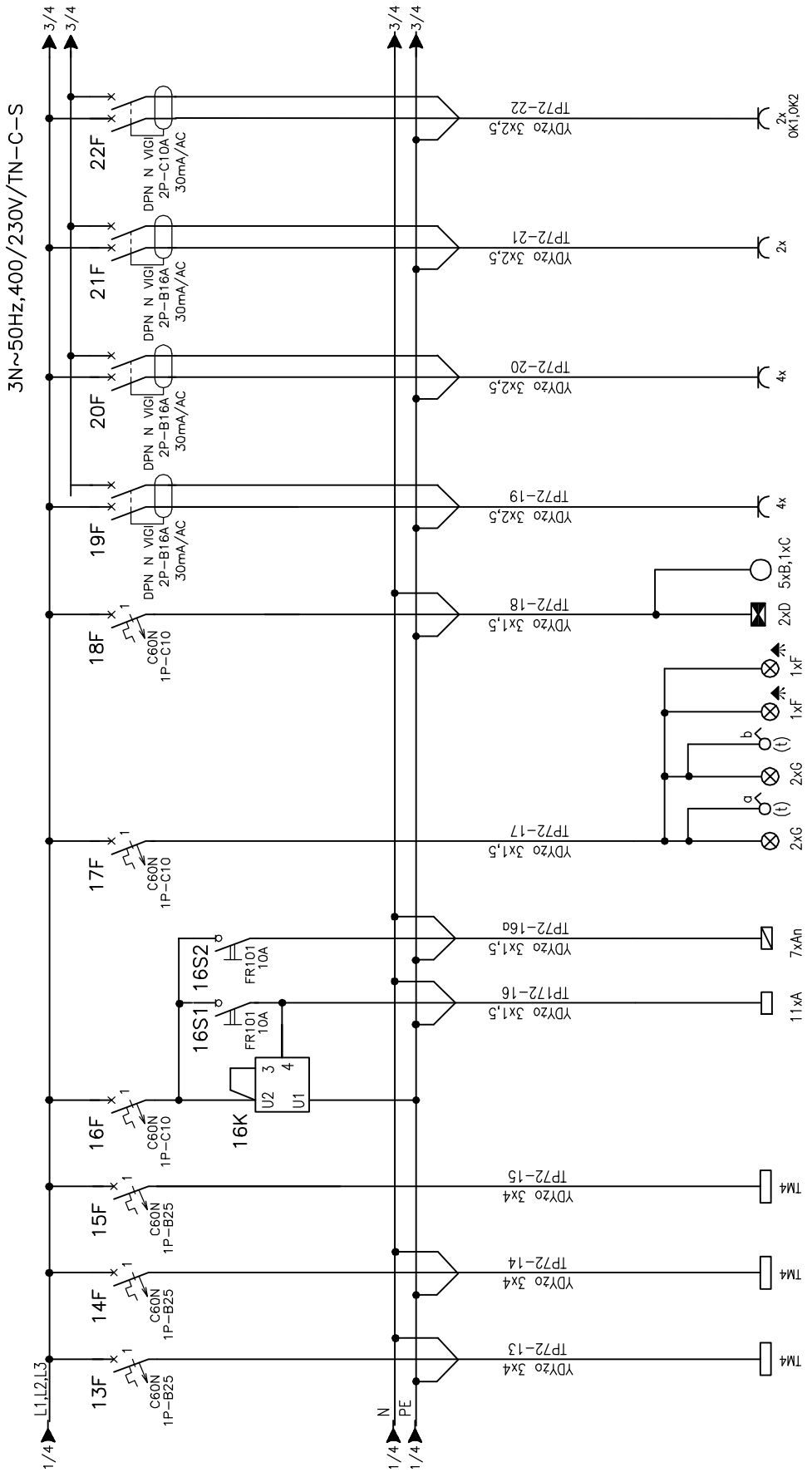


| Nr odwodu | 13 | 14 | 15 | 16 | 17 | 18 | 19 | 20 | 21 | 22 |
|---|---|---|---|---|---|---|---|---|---|---|
| Moc Pi [kW] | 2,4 | 2,4 | 2,4 | 0,756 | 0,22 | 0,051 | 0,8 | 2,0 | 2,0 | 0,04 |
| Przeznacz.: | Obwody zasilania tablic mieszk. | | | Obwody oświetlenia korytarzy | | | Obwody gniazd wtyczkowych 230V | | | Okapy |
| | Pokoje 759/761 | Pokoje 763/765 | Pokoje 767/769 | Programator czasowy | dzienne | nocne | Kuchnia K7.2 | Pralnia P7.2 | Magazyn | Zsyp | Ośw. kierunk. i ewakuacyjne | Korytarz | Kuchnia K7.2 | Pralnia P7.2 |

| | | | | |
|---|---|---|---|---|
| Projektował<br>mgr inż. Wojciech Wieczorek<br>Nr. upr. 361/90 | Sprawdził<br>inż. Maria Świątłoń<br>Nr. upr. 230/78 | Skala | Data<br>02.2014 | Faza<br>Projekt Wykonawczy |
| Biuro Projektowania i Realizacji Inwestycji<br>**"WOJGRA"– elpro**<br>31–764 Kraków, ul. Darwina 3<br>tel/fax. (012) 425-93-33 w.21, 425-93-33 w.20 | INWESTOR: Fundacja Studentów i Absolwentów Uniwersytetu Jagiellońskiego "BRATNIAK" Ul. Piastowska 47, 30–067 Kraków<br>OBIEKT: D.S. "PIAST" ul. Piastowska 47 w Krakowie<br>TEMAT: Remont instalacji elektrycznych w Domu Studenckim "PIAST" w Krakowie ul. Piastowąska 47<br>TYTUŁ: Tablica piętrowa TP72. Schemat strukturalny | | | Nr projektu<br>E–012014<br>Nr rysunku<br>E–10 |
| Zastrzega się wszelkie prawa wynikające z ustawy o prawie autorskim. Rysunek nie może być przerysowywany lub kopiowany bez pisemnej zgody "WOJGRA"–elpro | | | | Nr ark. 02 / format A4 |